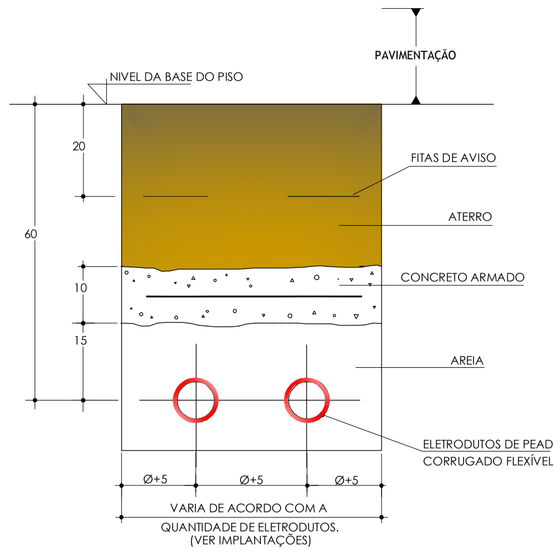

NOTA:
1- AS INDICAÇÕES DAS DIMENSÕES SÃO MINIMAS EM "cm"

01 DETALHE ENVELOPE DE CONCRETO
S/ ESCALA

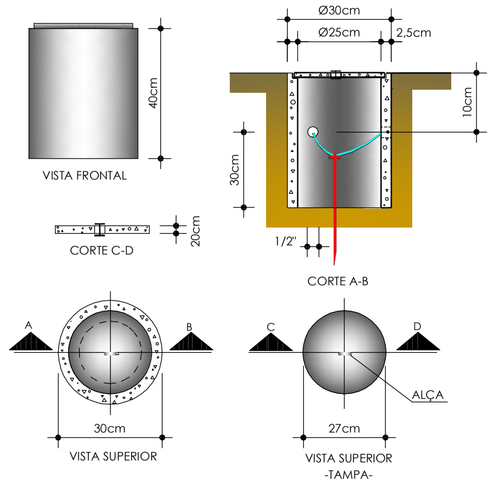

02 DETALHE CAIXA DE INSPEÇÃO
S/ ESCALA

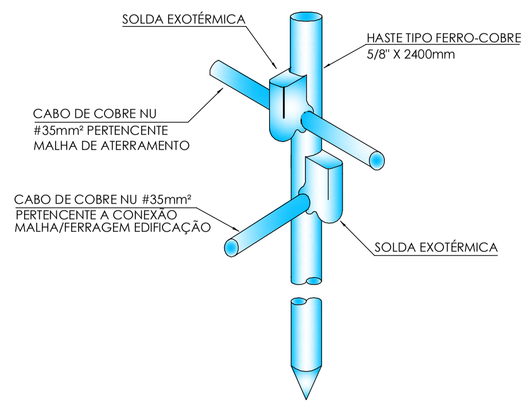

03 DETALHE HASTE ATERRAMENTO
S/ ESCALA

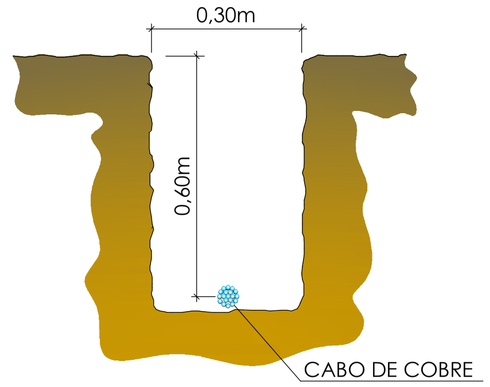

04 DETALHE VALA ATERRAMENTO
S/ ESCALA

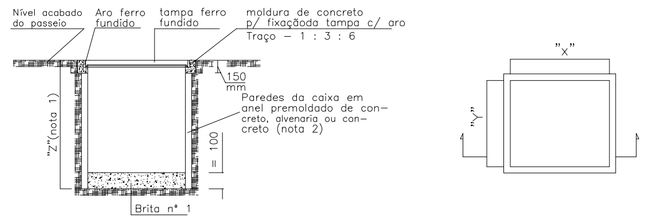

TIPOS	DIMENSÕES INTERNAS (mm)			DENOMINAÇÃO ANTERIOR
	"x"	"y"	"z"	
ZA	280	280	400	CP – 02 (R)
ZB	520	440	700	CP – 01 (P)
ZC	770	670	900	CP – 03 (U)
ZD	1000	750	1200	CD – 01 (D)

NOTAS:
1 – A profundidade das caixas será determinada em função da profundidade do banco de dutos, condições locais e/ou nescessidade específica.
2 – Em locais sujeitos a passagem (entrada de garagens, etc) não será permitida a construção da caixa em alvenaria.

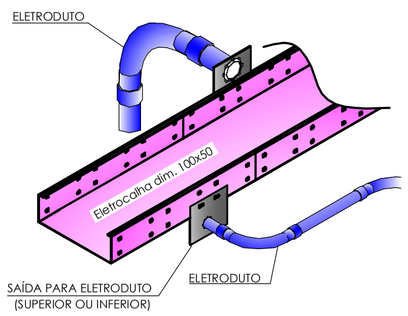

05 DETALHE CONEXÃO ELETROCALHA/ELETRODUTO
S/ ESCALA

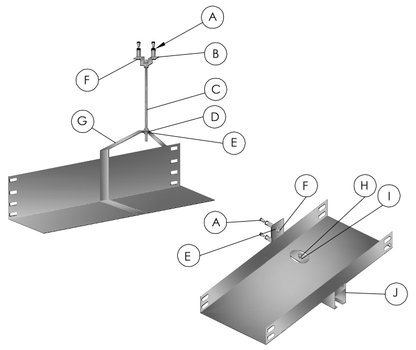

ITEM	DESCRIÇÃO
A	Chumbador 1/4" UR
B	Cantoneira "za" baixa 19x38
C	Vergalhão rosca total 3/8"x3000
D	Porca sextavada 1/4"x5/8"
E	Arruela lisa 1/4"
F	Parafuso sextavada 1/4"x5/8"
G	Suporte vertical 200x100
H	Parafuso cabeça lentilha 1/4"x5/8"
I	Porca losangular 1/4"
J	Mão-francesa dupla x=200

06 DETALHE FIXAÇÃO ELETROCALHA
S/ ESCALA

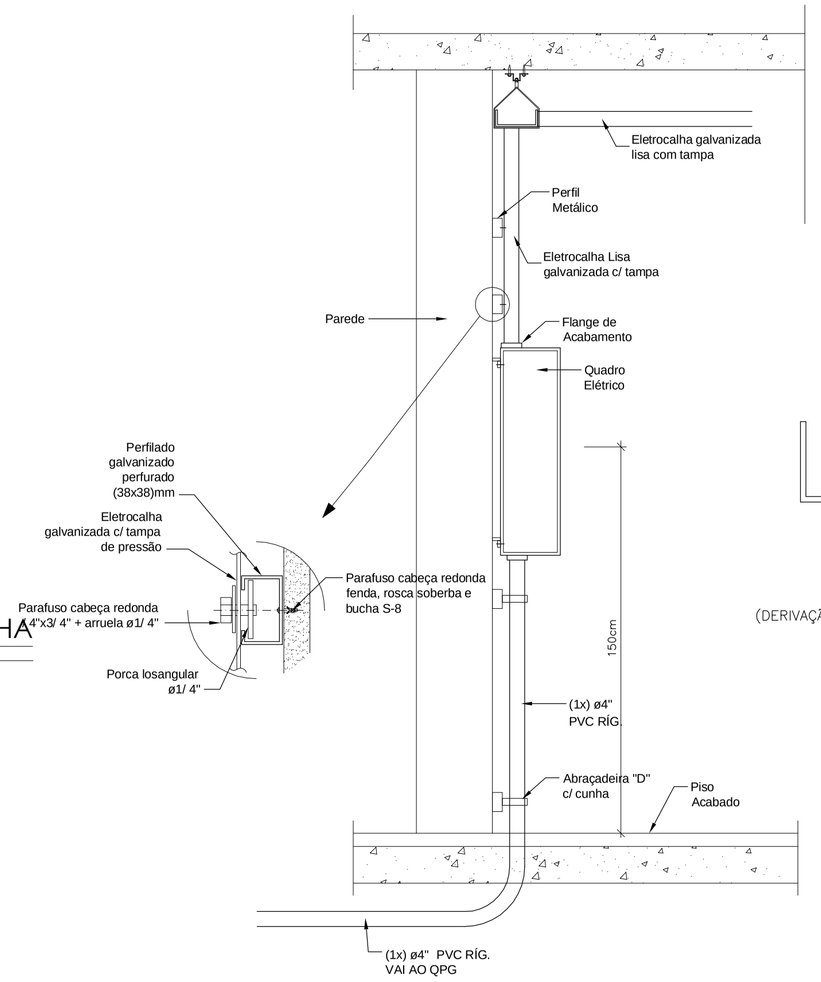

07 DET. FIXAÇÃO DOS QUADROS ELÉTRICOS
S/ ESCALA

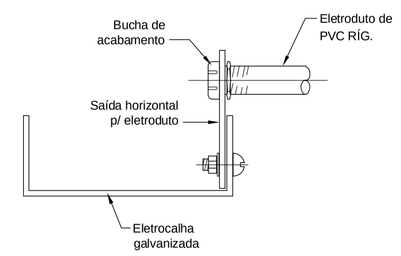

(DERIVAÇÃO DE ELETRODUTOS EM ELETROCALHAS)

DETALHE TÍPICO 02
SEM ESCALA

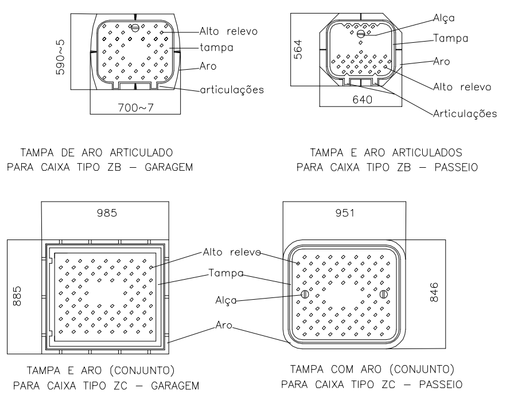

TAMPA DE ARO ARTICULADO
PARA CAIXA TIPO ZB – GARAGEM

TAMPA E ARO ARTICULADOS
PARA CAIXA TIPO ZB – PASSEIO

TAMPA E ARO (CONJUNTO)
PARA CAIXA TIPO ZC – GARAGEM

TAMPA COM ARO (CONJUNTO)
PARA CAIXA TIPO ZC – PASSEIO

NOTAS:
1 – O sistema de articulação da tampa (dobradiças da caixa ZC) deve ser do tipo anti – roubo, não permitindo que a tampa seja separada do aro apo's a fabricação.
2 – O encaixe da tampa no aro deve ser estável, seja de fabricação ou por usinagem.
3 – A tampa deve apresentar em sua superfície interna, a marca do fabricante.
4 – Cotas e dimensões em milímetros.

05 DETALHE CAIXA DE PASSAGEM PADRÃO CEMIG, TIPO "ZC", COM TAMPA DE Fe. FUNDIDO
S/ESCALA

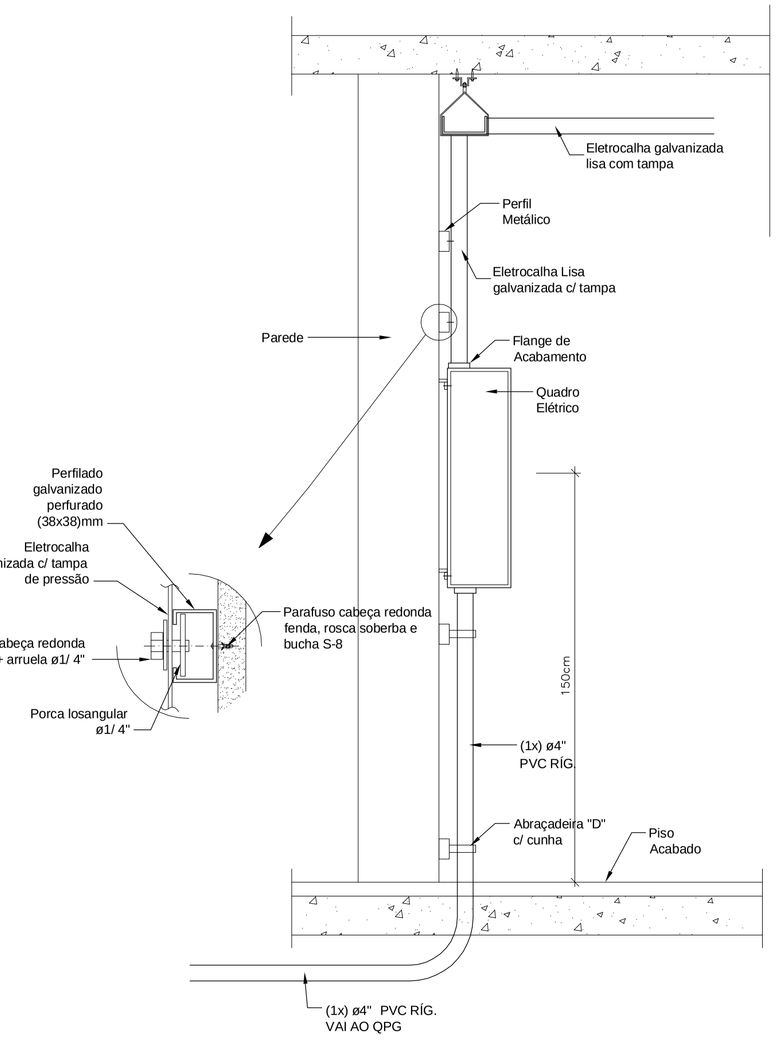

09 DET. TUBUL APARENTE NAS PAREDES
S/ ESCALA

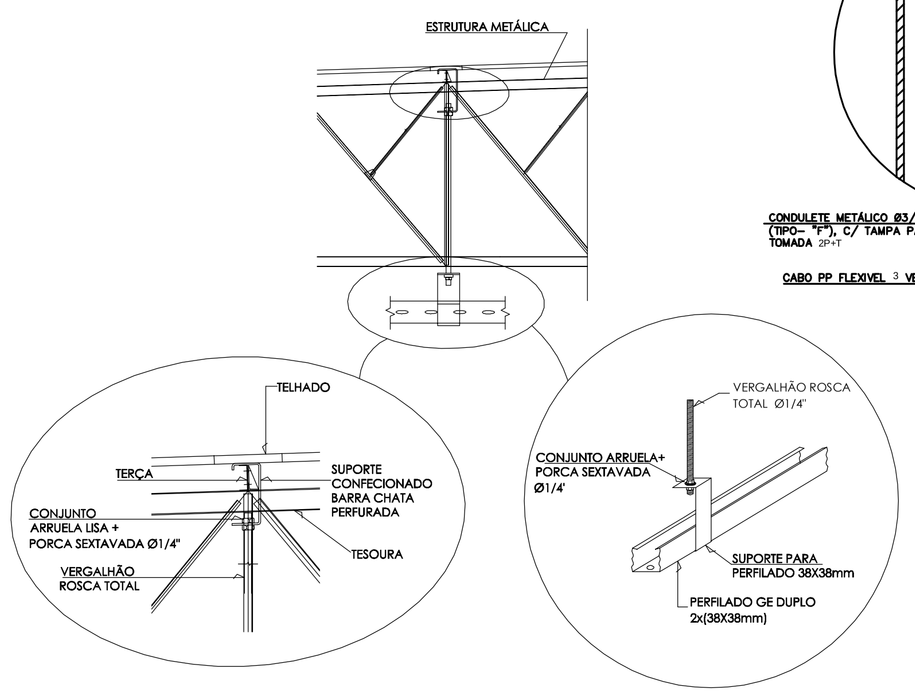

10 DETALHE SUSTENTAÇÃO PERFILADO
S/ ESCALA

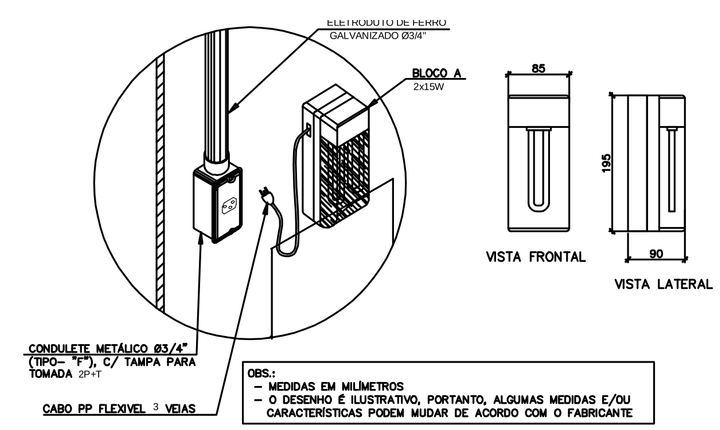

OBS.:
– MEDIDAS EM MILÍMETROS
– O DESENHO É ILUSTRATIVO, PORTANTO, ALGUMAS MEDIDAS E/OU CARACTERÍSTICAS PODEM MUDAR DE ACORDO COM O FABRICANTE

DADOS TÉCNICOS	
ALIMENTAÇÃO	110/220 Vac – 60Hz
ACUMULADOR	6Vcc – 7,0Ah
TUBO FLUORESCENTE	PL 11W
FLUXO LUMINOSO	1800 LUMENS
AUTONOMIA	3h

11 DETALHE TOMADAS DE ILUMIN. EMERG. (I.E.)
S/ ESCALA

ARQUIBANCADA E ÁREAS DE APOIO DA PISTA DE ATLETISMO CAMPUS DIAMANTINA

RODOVIA MG 367, KM 583, Nº 5000 - ALTO DA JACUBA - DIAMANTINA/MG

PROPRIETÁRIO
UNIVERSIDADE FEDERAL DOS VALES DO JEQUITINHONHA E MUCURI
CNPJ: 16.888.315/0001-57

RESPONSÁVEL TÉCNICO
Eng Antonio Narloch Neto
CREA-SC 026018-2
(ASSINATURA DO RESPONSÁVEL TÉCNICO)

PROJETO ELÉTRICO

DESENHO
Equipe IOCH Engenharia

REFERÊNCIAS
Detalhes gerais.

PROJETO Nº 062-11 | DATA 08/09/2011 | FOLHA EL-07
ESCALA INDICADA | Nº DE FOLHAS 07

ioch engenharia simultânea
Rua General Andrade Neves, 158 - América - Joinville - SC - CEP 89204-410
(0~47)3028-7770 - ioch@ioch.eng.br - www.ioch.eng.br

Your complimentary use period has ended. Thank you for using PDF Complete.
Click Here to upgrade to Unlimited Pages and Expanded Features